Honeywell | Quick Start Guide

8V 1.0A TRANSFORMER

TRANSFORMER | TRANSFORMATOR |
TRANSFORMATEUR | TRANSFORMADOR

EN Getting started | DE Erste Schritte | FR Démarrage | NL Aan de slag | FI Aloitusopas | DK Kom i gang
IT Operazioni preliminari | ES Para empezar | PT Para começar | GR Πρώτα βήματα | SE Kom igång

D780S

1

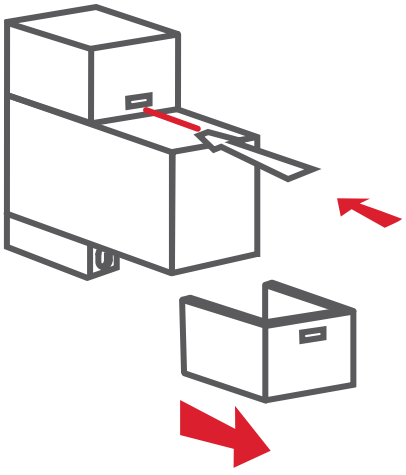

2

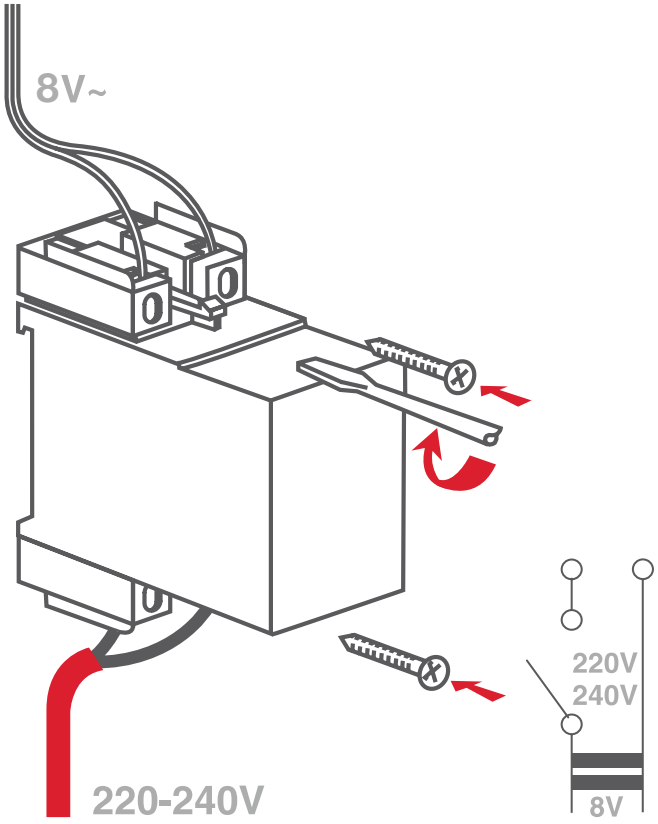

EN Trouble shooting | DE Fehlerbehebung | FR Dépannage | NL Probleemoplossing | FI Vianmääritys
DK Problemløsning | IT Risoluzione die problemi | ES Solución de problemas | PT Resolução de problemas
GR Αντιμετώπιση προβλημάτων | SE Felsökning

livewell.honeywell.com

32320912-002 Rev. B